Gelenkarmmarkisen

WIDMER
sonnenschutz

individuell. zuverlässig. nachhaltig.

www.widmer-sonnenschutz.de

Kassettenmarkise Miami

Die neue große Vollkassettenmarkise von WIDMER

Diese formschöne Markise besticht durch ihr modernes, kompaktes Design und ihre einfache Montage, denn die Markise wird mit zwei äußerst stabilen Konsolen an die Wand oder Decke montiert.

Die Gelenkarme bestehen, wie bei allen anderen WIDMER Markisen, aus stranggepresstem Aluminium. Die Gelenke der Arme beinhalten je zwei Kugellager, welche als Drehelemente dienen.

Die Regulierung des Neigungswinkels erfolgt durch einen Zahnstangen-Mechanismus und ermöglicht eine genaue Neigungseinstellung bei geschlossener Anlage.

Weitere technische Details:

- Maximale Breite 600 cm
- Maximaler Ausfall 400 cm
- Höhe der Kassette 177 bzw. 196 mm
- Länge der Kassette 245 bzw. 236 mm
- Optional mit Elektromotor oder Funkmotor mit Handsender, mit Kurbelbedienung auf Anfrage
- Optional mit Volant
- Serienmäßig in 4 Gestellfarben (ohne Mehrpreis)
  - Weiß (RAL 9016)
  - Silber (RAL 9006)
  - Anthrazit (RAL 7016)
  - Anthrazit metallic (DB 703)

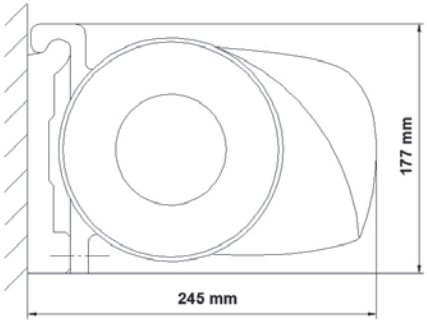

Wandmontage

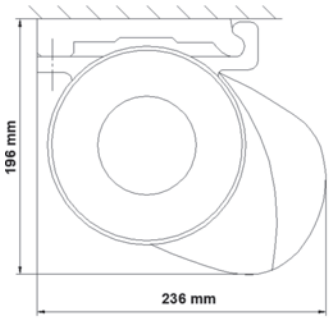

Deckenmontage

Kassettenmarkise Sylt

Das Designermodell der WIDMER Markisen

Diese exklusive Vollkassettenmarkise besticht durch ihr modernes Design und ihre einfache Montage. Die Markise wird ohne weitere Konsolen direkt an die Wand oder Decke montiert, dadurch wirkt die Markise besonders harmonisch in die Fassade integriert.

Die formschönen Gelenkarme verfügen ebenfalls über einen Gelenkmechanismus mit Kugellagern. Die Kraftübertragung erfolgt über eine innen liegende Feder und einem kunststoffummantelten Stahllitzenband.

Seitenprofil

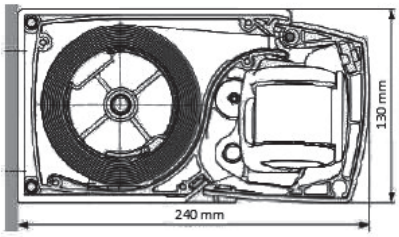

Wandmontage

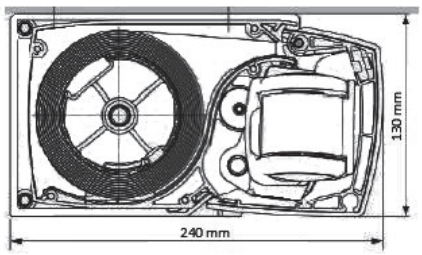

Deckenmontage

Weitere technische Details:

- Maximale Breite 500 cm
- Maximaler Ausfall 350 cm
- Höhe der Kassette 130 mm
- Länge der Kassette 240 mm
- Optional mit Kurbelgetriebe, Elektromotor oder Funkmotor mit Handsender
- Optional mit modernem LED-Lichtband
- Serienmäßig in 4 Gestellfarben (ohne Mehrpreis)
  - Weiß (RAL 9016)
  - Silber (RAL 9006)
  - Anthrazit (RAL 7016)
  - Anthrazit metallic (DB 703)

Offene Markise Rimini

Die offene Gelenkarmmarkise von WIDMER

Die Rimini ist unser Einstiegsangebot in die Markisenwelt von WIDMER. Hochwertige Materialien sind auch bei dieser Qualitätsmarkise Pflicht. Selbstverständlich bestehen die Gelenkarme wie bei allen anderen WIDMER Markisen aus stranggepresstem Aluminium, das Konsolrohr ist verzinkt und pulverbeschichtet.

Eine integrierte Regenrinne sorgt für einen sauberen Wasserabfluss, der seitlich durch die Endkappen verläuft.

Weitere technische Details

- Maximale Breite 700 cm
- Maximaler Ausfall 400 cm
- Kopplung von bis zu 3 Markisen möglich, maximale Breite 1950 cm
- Konsolrohr 40 x 40 x 2 mm
- Optional mit Kurbelgetriebe, Elektromotor oder Funkmotor mit Handsender
- Optional mit Schutzdach und Tuchabdeckschale
- Standardmäßig mit Volant
  - Optional mit Vario Volant
  - Maximale Höhe des Vario Volant 200 cm
- Serienmäßig sind die Gestelle in 16 RAL-Farben und 5 Strukturlacken erhältlich (ohne Mehrpreis)

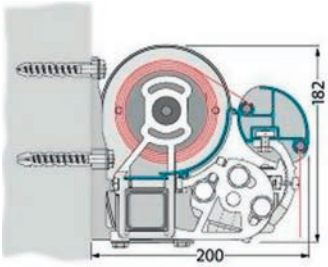

Wandmontage

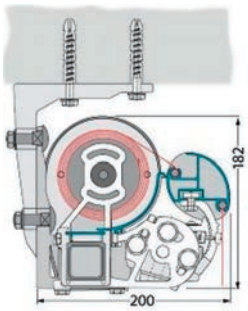

Deckenmontage

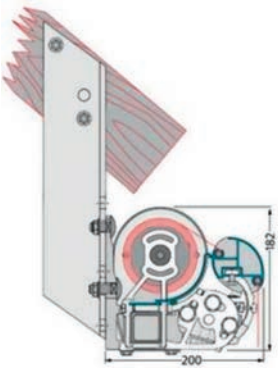

Dachsparrenmontage

Hülsenmarkise Jamaica

Elegante Hülsenmarkise von WIDMER in Kassettenoptik

Die Jamaica ist eine Hülsenmarkise in halbgeschlossener Bauart. Durch das große Ausfallprofil werden die technischen Elemente weitestgehend verdeckt. Auch hier zeichnen sich die Konsolen, Gelenkarme und Profile durch hochwertige Materialien und eine perfekte Verarbeitung aus. Wieder sorgt eine integrierte Regenrinne für einen sauberen Wasserabfluss.

Das Plus der Jamaica Markise: Durch die Hülse und die formschöne Tuchabdeckschale ist die Tuchwelle rundum geschützt.

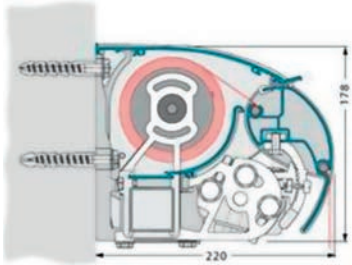

Wandmontage

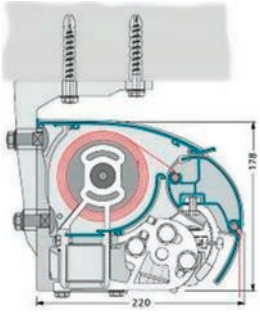

Deckenmontage

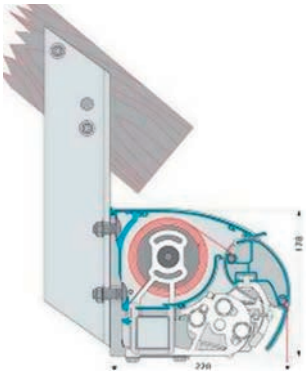

Dachsparrenmontage

Weitere technische Details

- Maximale Breite 700 cm
- Maximaler Ausfall 400 cm
- Kopplung von bis zu 3 Markisen möglich, maximale Breite 1950 cm
- Optional mit Kurbelgetriebe, Elektromotor oder Funkmotor mit Handsender
- Optional mit Volant oder Vario Volant Maximale Höhe des Vario Volant 200 cm
- Serienmäßig sind die Gestelle in 16 RAL-Farben und 5 Strukturlacken erhältlich (ohne Mehrpreis)

Sondermodell Jamaica Little Big. Die ideale Markise, wenn es eng wird.

Durch die überkreuzte Anordnung der Gelenkarme ermöglichen die Little-Big-Markisen bei minimaler Baubreite eine extrem große Ausladung. Je nach Markisenbreite ist auch bei der Little Big ein Ausfall von bis zu 400 cm möglich. Dieses Sondermodell ist somit ideal geeignet für kleinste Terrassen, Balkone, Vorplätze oder Loggien.

Kassettenmarkise Casablanca

Die kleine Kassettenmarkise von WIDMER mit großem Neigungswinkel

Die Casablanca ist der Verkaufsschlager unter den Gelenkarmmarkisen von WIDMER, denn die Casablanca ist eine ideale Markise für kleine oder mittlere Terrassen und Balkone. Der besondere Vorteil der Casablanca Kassettenmarkise: Durch ihre spezielle Bauweise ist ein Neigungswinkel von bis zu 90°möglich. Dadurch bietet die Casablanca eine perfekten Sonnen-UND Sichtschutz.

Durch die formschöne Kassette werden Markisentechnik und -tuch in eingefahrenem Zustand optimal geschützt. Eine extrem hohe Federspannung der Gelenkarme sorgt schließlich für einen hervorragend straffen Tuchsitz.

Die Markise wird über zwei außen liegende Konsolen an der Wand oder Decke befestigt. Die Anbringung der Konsolen ist bei diesem Modell variabel, da sie einen Spielraum von 45mm besitzen. Die Montage wird hierdurch vereinfacht.

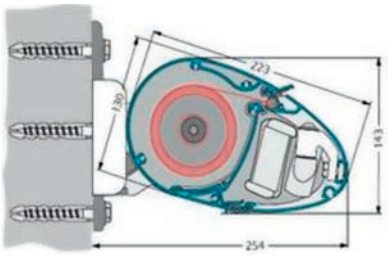

Wandmontage

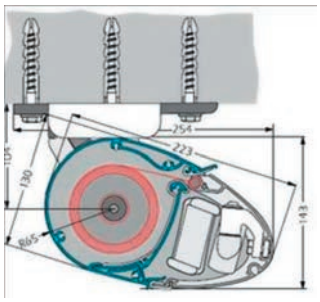

Deckenmontage

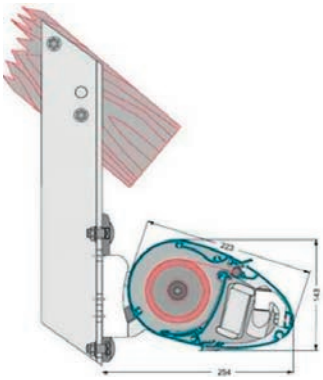

Dachsparrenmontage

Weitere technische Details:

- Maximale Breite 500 cm
- Maximaler Ausfall 300 cm
- Neigungswinkel von bis zu 90°
- Optional mit Kurbelgetriebe, Elektromotor oder Funkmotor mit Handsender
- Optional mit Volant
- Serienmäßig sind die Gestelle in 16 RAL-Farben und 5 Strukturlacken erhältlich (ohne Mehrpreis)

Kassettenmarkise Casablanca Maxima

Die große elegante Kassettenmarkise von WIDMER

Durch ihre ausgefeilte Technik und ihr modernes Design ist sie eine ideale Markise für den langjährigen Einsatz bei mittleren und großen Terrassen. Für all diejenigen, die Wert auf besonderen Komfort legen - Mit der Casablanca Gelenkarmmarkise, ob in normaler oder maximaler Ausführung, liegen Sie genau richtig.

Die Markise wird über stabile Konsolen an der Wand oder Decke befestigt. Die Anbringung der Konsolen ist bei diesem Modell variabel, da sie einen Spielraum von 45 mm besitzen. Die Montage wird hierdurch vereinfacht.

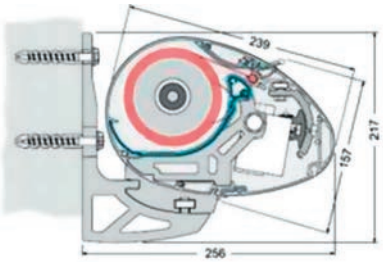

Wandmontage

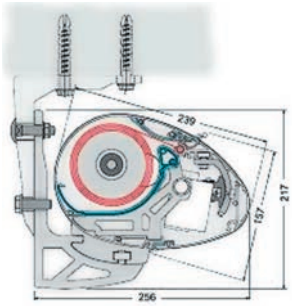

Deckenmontage

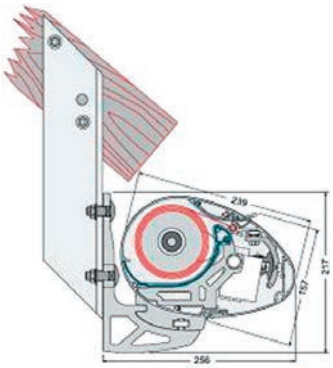

Dachsparrenmontage

Weitere technische Details:

- Maximale Breite 700 cm
- Maximaler Ausfall 400 cm
- Kopplung von bis zu 3 Markisen möglich, maximale Breite 1950 cm
- Optional mit Kurbelgetriebe, Elektromotor oder Funkmotor mit Handsender
- Optional mit Volant oder Vario Volant Maximale Höhe des Vario Volant 200 cm
- Serienmäßig sind die Gestelle in 16 RAL-Farben und 5 Strukturlacken erhältlich (ohne Mehrpreis)

WIDMER Markisenstoffe und -steuerungen

Unsere aktuelle Stoffkollektion

Exklusive Qualität, die sich sehen lassen kann: Verleihen Sie Ihren Markisen eine besondere Note mit unseren edlen Markisentüchern in exklusiver Qualität. Unsere hochwertigen Acryl-Stoffe sind mit einer speziellen Imprägnierung veredelt und daher extrem witterungsbeständig, schmutz-und wasserabweisendsowie besonders reißfest. Außerdem beinhaltet unsere aktuelle Kollektion eine Reihe erstklassiger neuer Markisenstoffe. Informieren Sie sich bspw. über unsere neuen Qualitäten Lumera, Urban Design oder Firemaster.

Ihre Steuerungsmöglichkeiten

Maximaler Bedienkomfort - Bei den Markisen von WIDMER kein Problem, informieren Sie sich über die technischen Möglichkeiten, die sich Ihnen bei einer WIDMER Markise bieten.

Die (Funk-) Wind- und Sonnenautomatik bspw. misst kontinuierlich die aktuelle Sonnenintensität und Windgeschwindigkeit. Bei zu starker Sonne wird die Markise bis zu einer vorgegebenen Position ausgefahren, bei kräftigem Wind zieht sie sich automatisch ein.

Ein Funk-Windsensor kann einfach am Markisen-Ausfallprofil montiert werden. Dieser kabellose Sensor misst die durch Wind entstehenden Schwingungen an der Markise. Bei zu starkem Wind wird die Markise automatisch eingefahren.

Die drahtlose Fernbedienung bietet noch mehr Komfort. Auf diese Weise können Sie Ihre WIDMER Markise noch bequemer und sicherer bedienen.

Ihr WIDMER Fachhändler:

WIDMER
sonnenschutz